BHGB28

Gancho fijación invisible Ovation
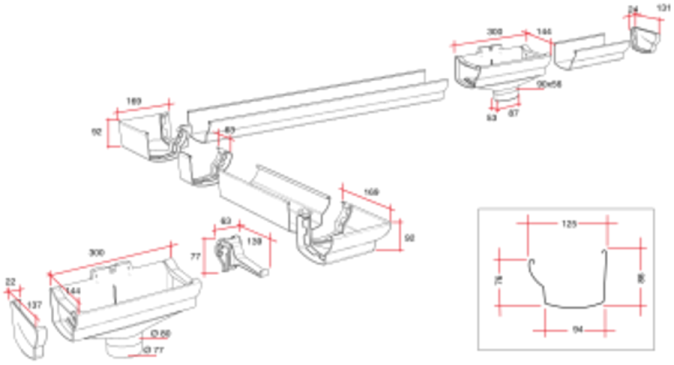
Gancho fijación invisible Ovation
Gancho de fijación invisible