aliaxis

FDC28

Tapa accesorio derecha Ovation

Tapa accesorio derecha Ovation
Tapa accesorio derecha

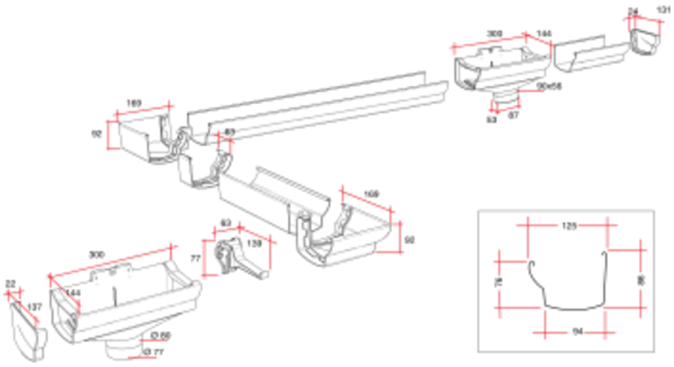

jimten