aliaxis

AIC28

Angulo interior Ovation
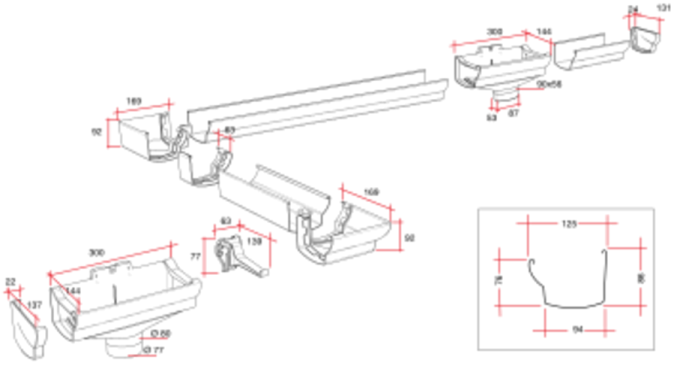
Angulo interior Ovation
Ángulo interior.