aliaxis

R400

Injerto multiposicional Serie Omega

Injerto multiposicional Serie Omega
Injerto multiposicional

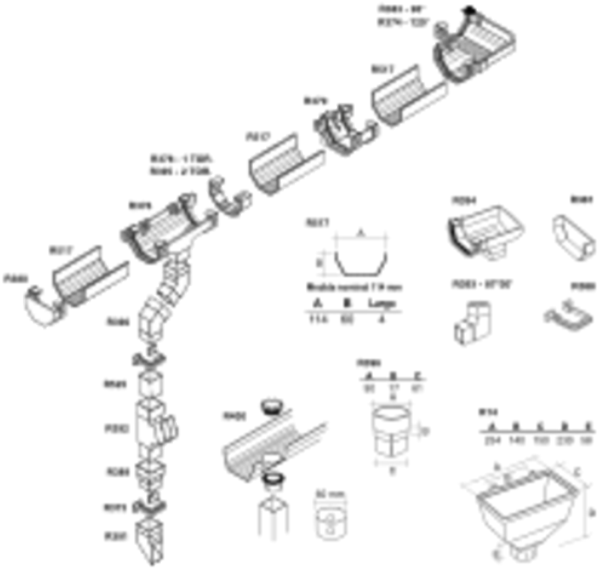

jimten