R376

Bajante central Serie Omega
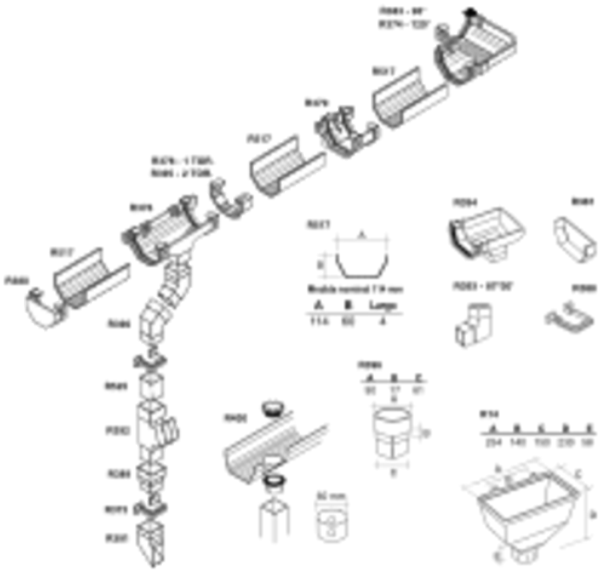
Bajante central Serie Omega
Bajante central.