aliaxis

FDC30

Tapa accesorio derecha. Serie Alfa

Tapa accesorio derecha. Serie Alfa
Tapa accesorio derecha.

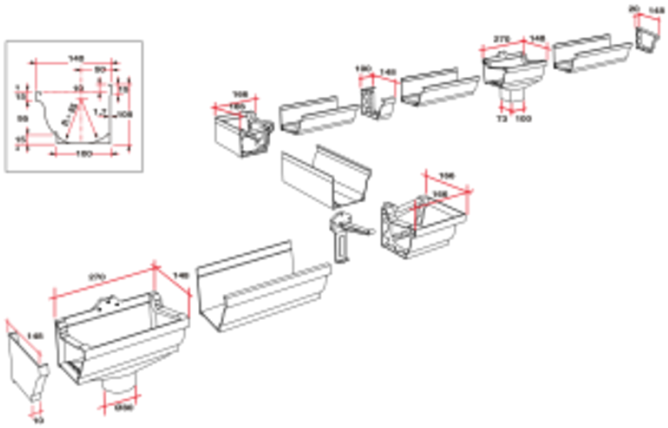

jimten