aliaxis

FDC30

Tapa accesorio derecha. Serie Alfa

Tapa accesorio derecha. Serie Alfa
Tapa accesorio derecha.

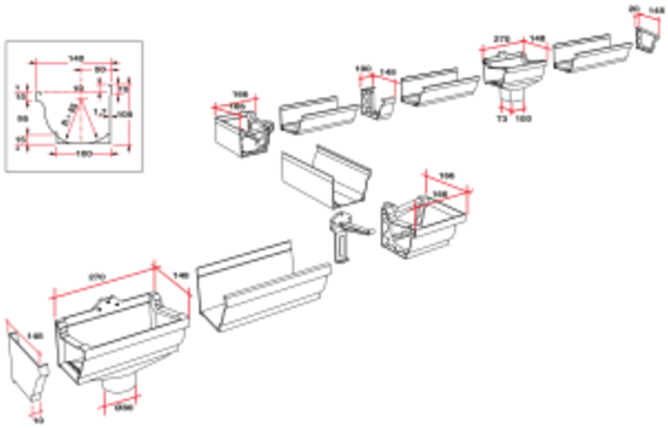

Referencia	Características	Unidades por caja	Medida
036041	Blanco	15	----
036042	Arena	15	----

jimten