NAD30

Bajante dilatación salida tubular. Serie Alfa
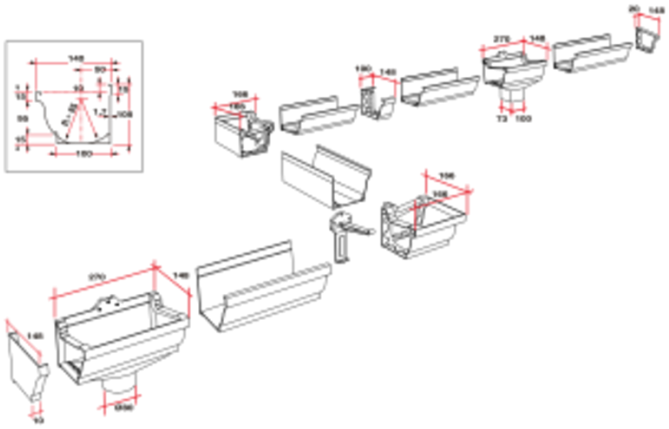
Bajante dilatación salida tubular. Serie Alfa
Bajante de dilatación SALIDA TUBULAR.
No encolar al perfil